***Wysokość kołnierza w zależności od grubości szkła**

L1 = 11mm dla szkła 12,76–13,52mm

L1 = 13mm dla szkła 16,76–17,52mm
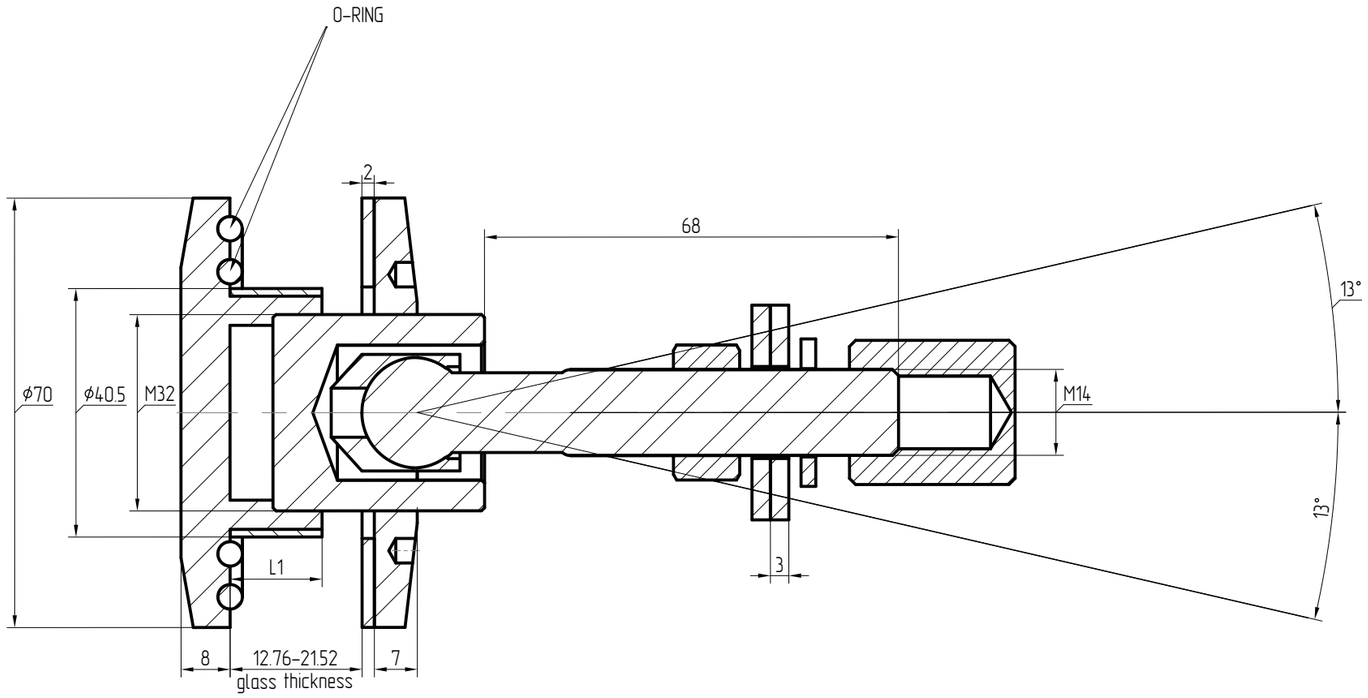
L1 = 15mm dla szkła 20,56–21,52mm