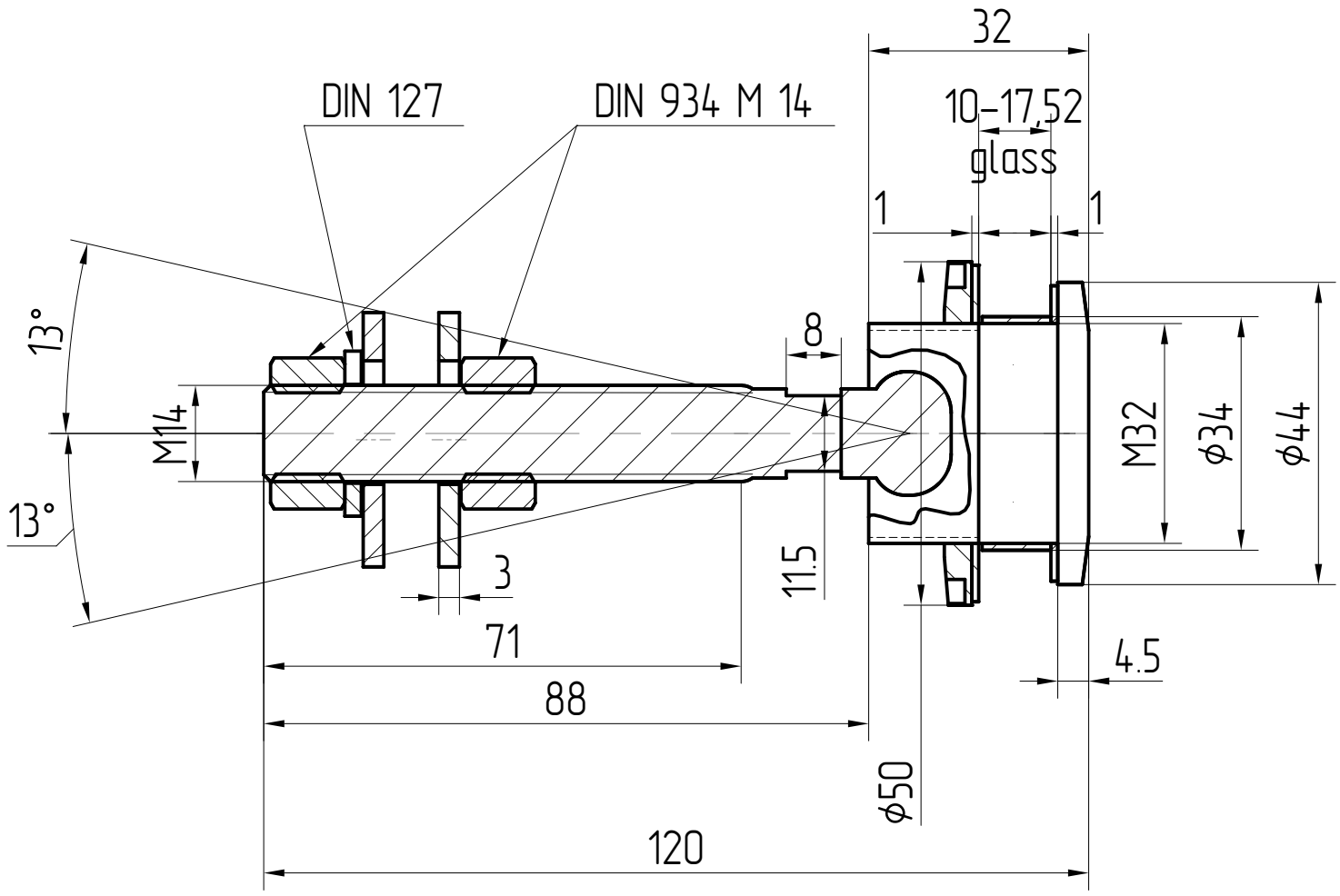

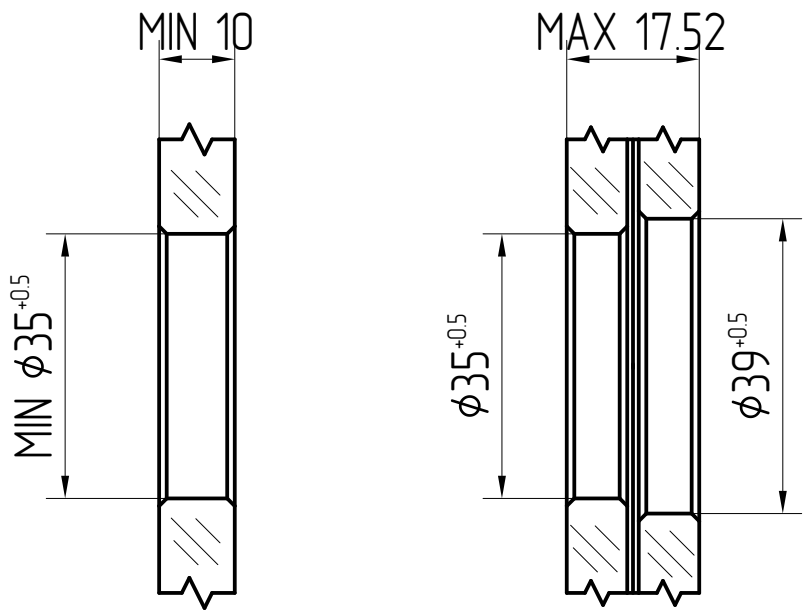

Konstruował	Sylwester Cyran	DATA		Nazwa		
Sprawdził		DATA		GH_060_SP_16_S-50		
Zatwierdził		DATA				
Wyrób				Zastępuje rys nr	Materiał	
Podziałka 1:1	Nazwa firmy RX Polska S.C. Marcin Gacek Marta Kozik	Ilość szt.	<1>		<2>	Masa 1 szt 0.43
			Nr rysunku			Nr Arkusza: 1