RX POLSKA

CNP.SET.60.04.S

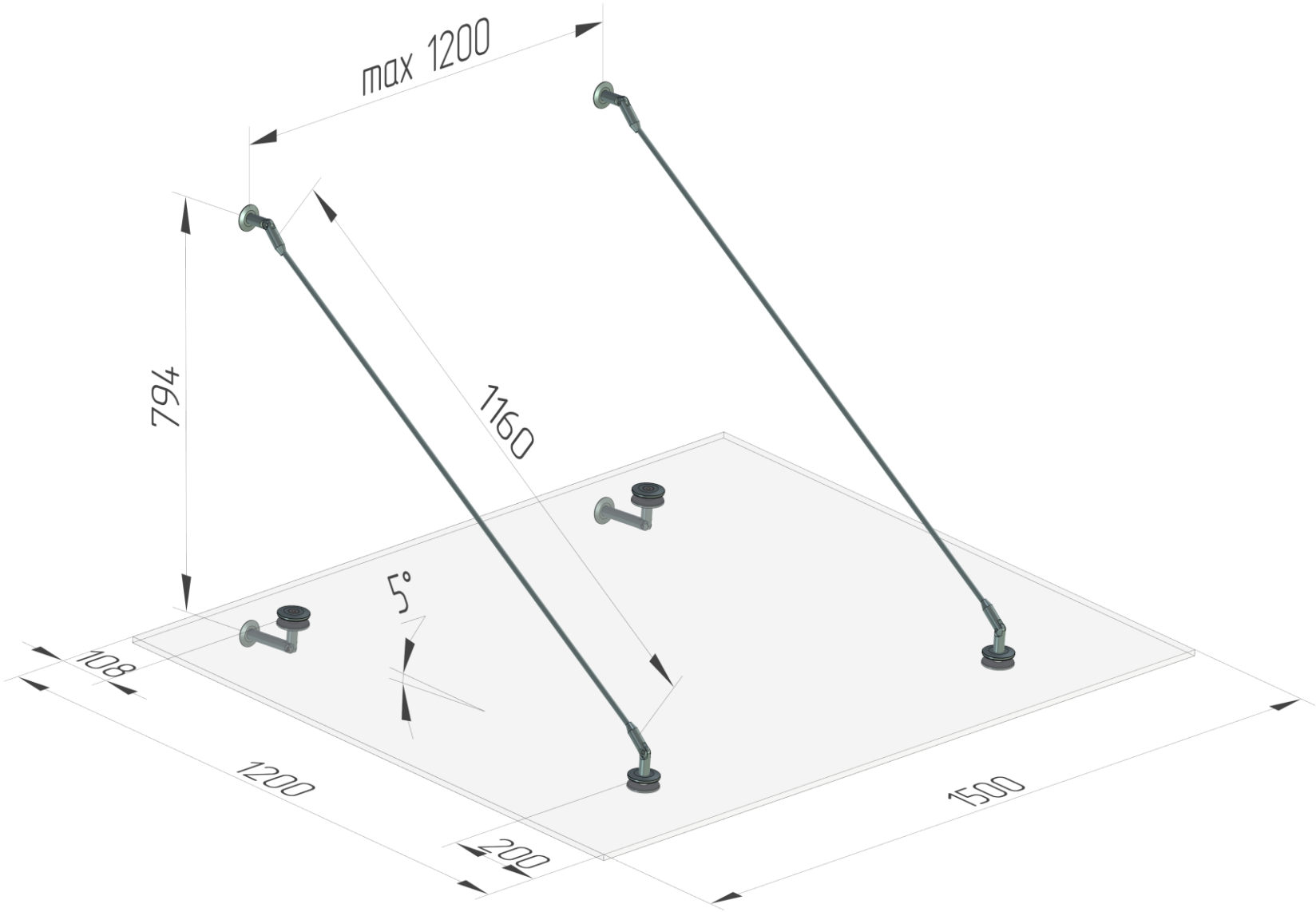

CNP.SET.60.04.S

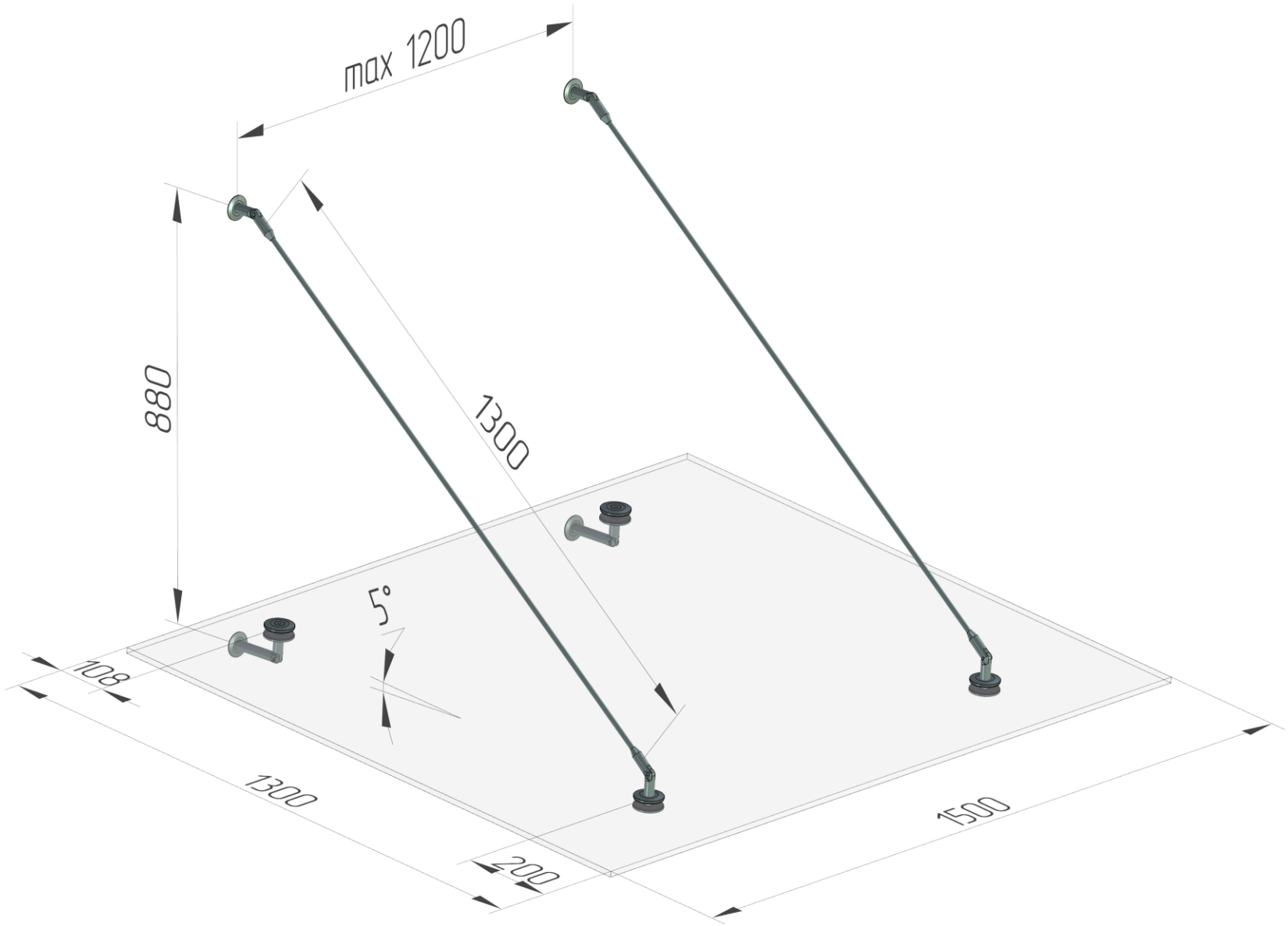
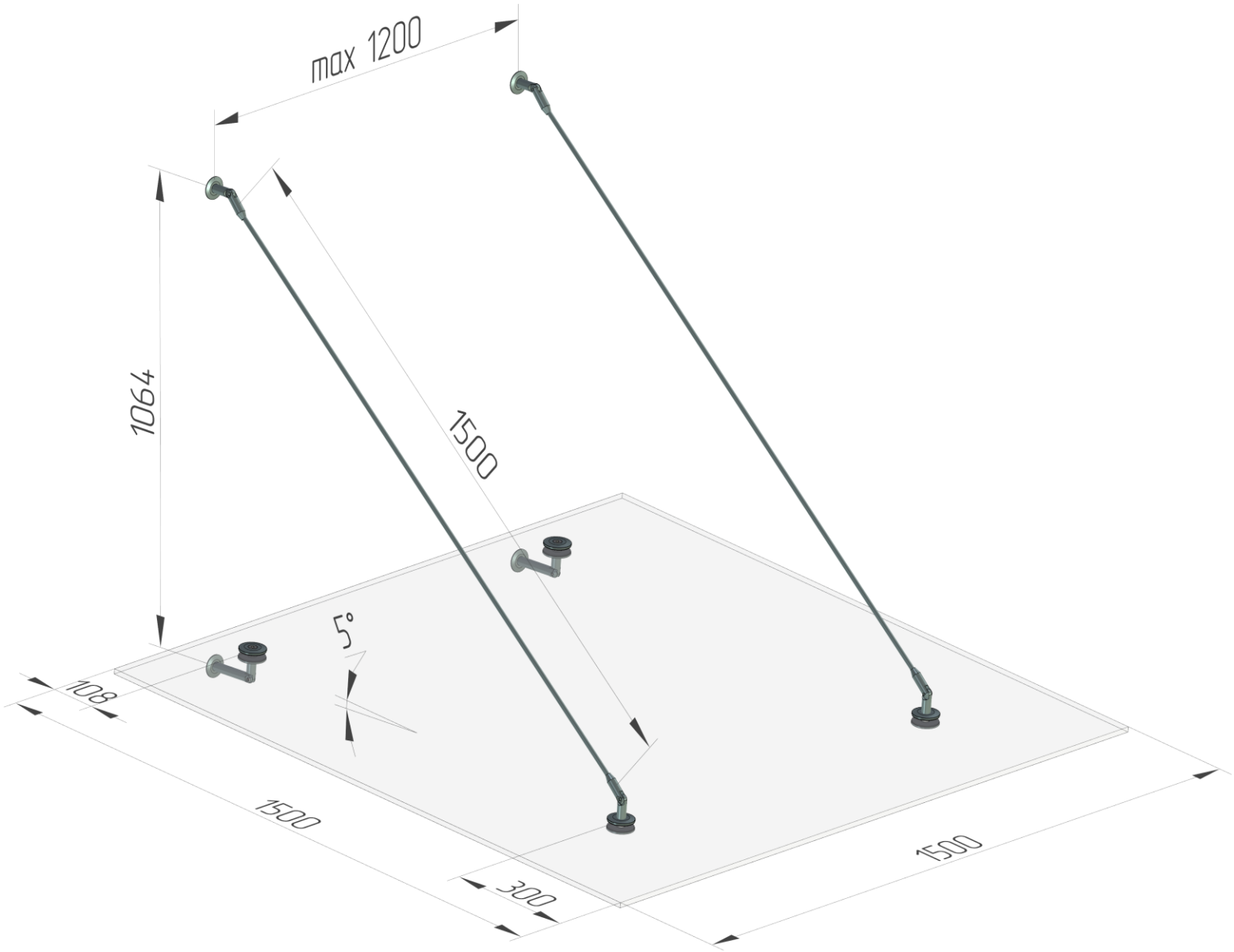
CNP.SET.60.04.S