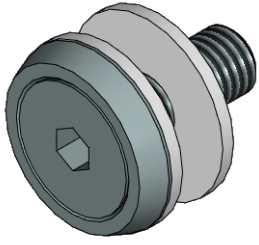

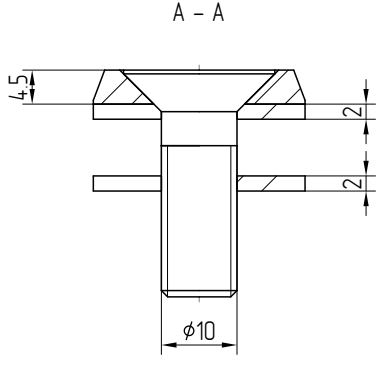

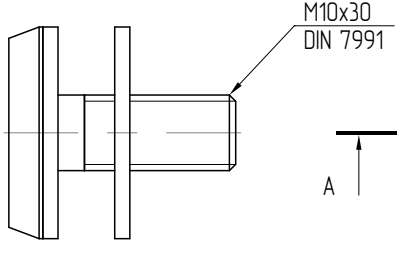

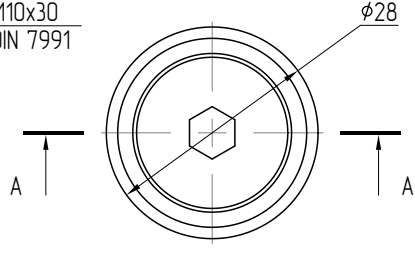

Minimalny otwór w szkle ϕ 13 mm